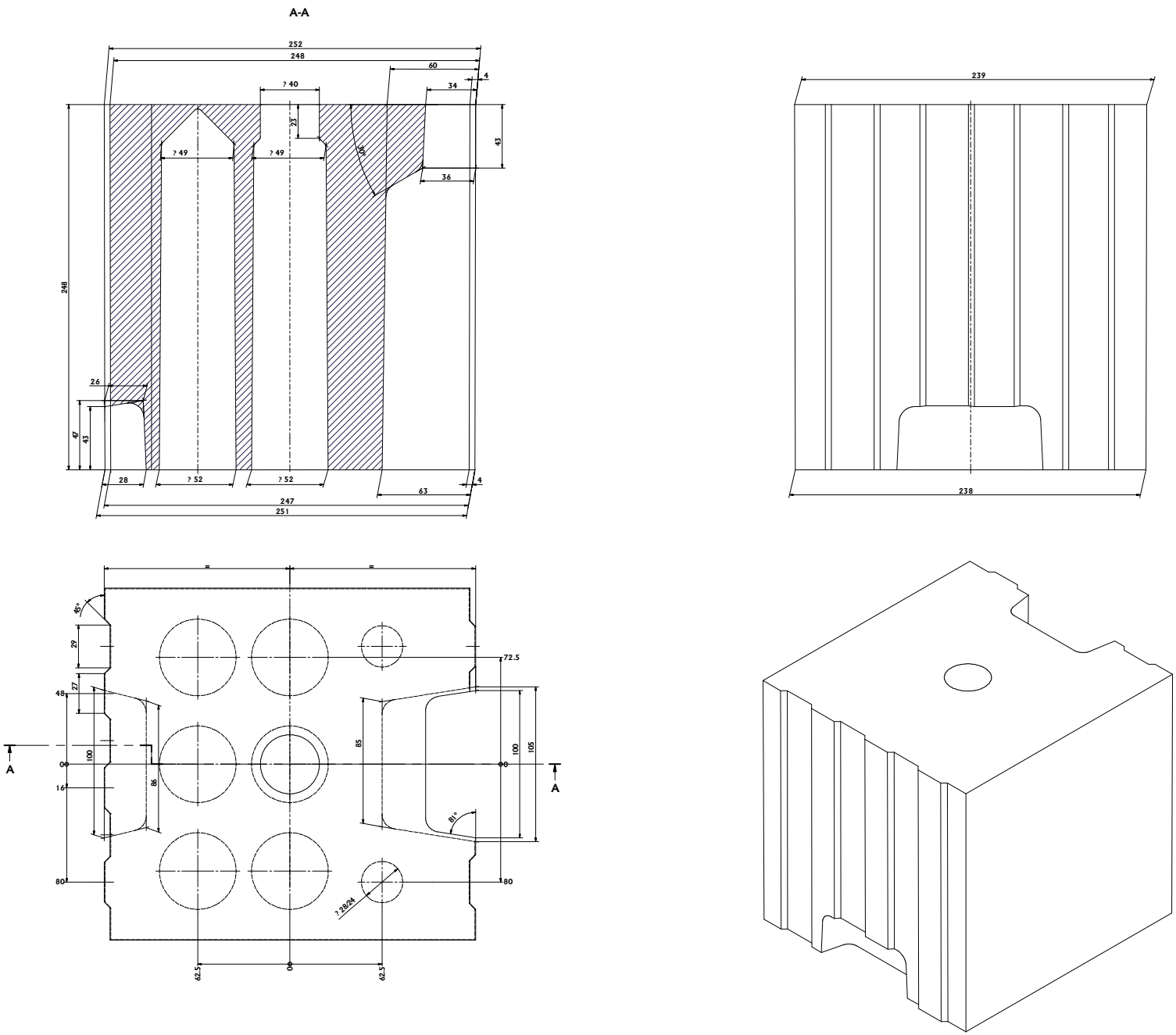
A-A
252
248
60
4
34
? 40
23
? 49
? 49
30°
43
36
248
26
47
43
28
? 52
? 52
63
4
247
251
239
238
45°
29
27
48
100
86
16
80
72.5
85
100
105
81°
? 28/24
62.5
62.5
A
A